LINERGY
EMERGENCY LIGHTING

made in Italy

SPOT A LED PER ILLUMINAZIONE DI EMERGENZA CON CONTROLLO CENTRALIZZATO DALI

SPOT LED FOR EMERGENCY LIGHTING WITH DALI CENTRALIZED MONITORING

VIALED EVO - HIGH

CENTRALIZZATO DALI - *DALI CENTRALIZED*

CE IP 20 dall'alto
230 Vac - 50/60 Hz IP42 dal basso

CARATTERISTICHE GENERALI: (I)
- *Apparecchio con luce led bianca*
- *Gruppo di rischio 1 (EN62471-2)*

Utilizzare l'apparecchio solo per l'uso per il quale è stato costruito.
L'installazione e la manutenzione deve essere effettuata da personale qualificato.

GENERAL CHARACTERISTICS: (GB)
- *Device with white LED light*
- *Risk group 1 (EN62471-2)*

Use the appliance only for the use for which it was built.
Installation and maintenance must be carried out by qualified personnel.

CARACTÉRISTIQUES GÉNÉRALES (F)
Luminaire avec lumière LED blanche
Groupe de risque 1 (EN62471-2)
Utilisez l'appareil uniquement pour l'usage pour lequel il a été construit.
L'installation et la maintenance doivent être effectuées par du personnel qualifié.

ALGEMENE KENMERKEN: (NL)
- *Armatuur met wit LED-licht*
- *Risicogroep 1 (EN62471-2)*

Gebruik het apparaat alleen voor het gebruik waarvoor het is gebouwd.
Installatie en onderhoud moeten worden uitgevoerd door gekwalificeerd personeel.

VIALED EVO DALI

LENTE SIMMETRICA SYMMETRIC LENS	*LENTE ASIMMETRICA ASYMMETRIC LENS*
	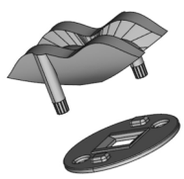

VIALED HIGH DALI

LENTE SIMMETRICA SYMMETRIC LENS	*LENTE ASIMMETRICA ASYMMETRIC LENS*
	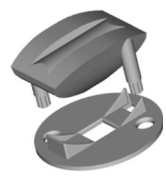

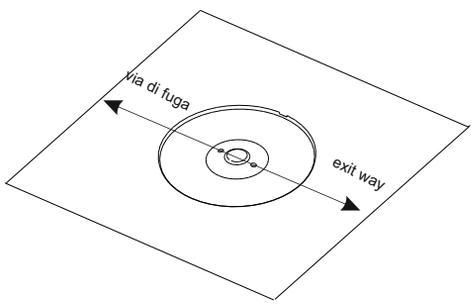

Disporre il Vialed nella giusta direzione per assicurare la corretta illuminazione della via di fuga

Place the vialed spot with the proper orientation in order to ensure that the exit path is correctly enlighted

La sostituzione delle batterie deve essere effettuata esclusivamente da personale qualificato.
Utilizzare esclusivamente pezzi di ricambio originali Linergy

The substitution of the batteries must be done only by qualified employee
Only use original Linergy spare parts

Assistenza Tecnica on line
On line technical support
support@linergy.it

Le lenti sono in dotazione, scegliere la lente con attenzione in funzione del fascio di luce necessario, posizionare la lente scelta

The lenses are supplied, choose the lens carefully according to the light beam needed, position the chosen lens

Les lentilles sont fournies, choisissez la lentille soigneusement en fonction du faisceau lumineux nécessaire, positionnez la lentille choisie

De lenzen worden meegeleverd, kies de lens zorgvuldig op basis van de benodigde lichtstraal, positioneer de gekozen lens

Inserire il disco come in figura per ottenere IP42 solo per lente asimmetrica

Insert the disk as shown in the figure in order to have IP42 only for asymmetric lens

Insérez le disque comme indiqué sur la figure pour obtenir IP42 uniquement pour les lentilles asymétriques

Plaats de schijf zoals weergegeven in de afbeelding om IP42 alleen voor een asymmetrische lens te verkrijgen

SCHEMI DI COLLEGAMENTO / WIRING DIAGRAMS

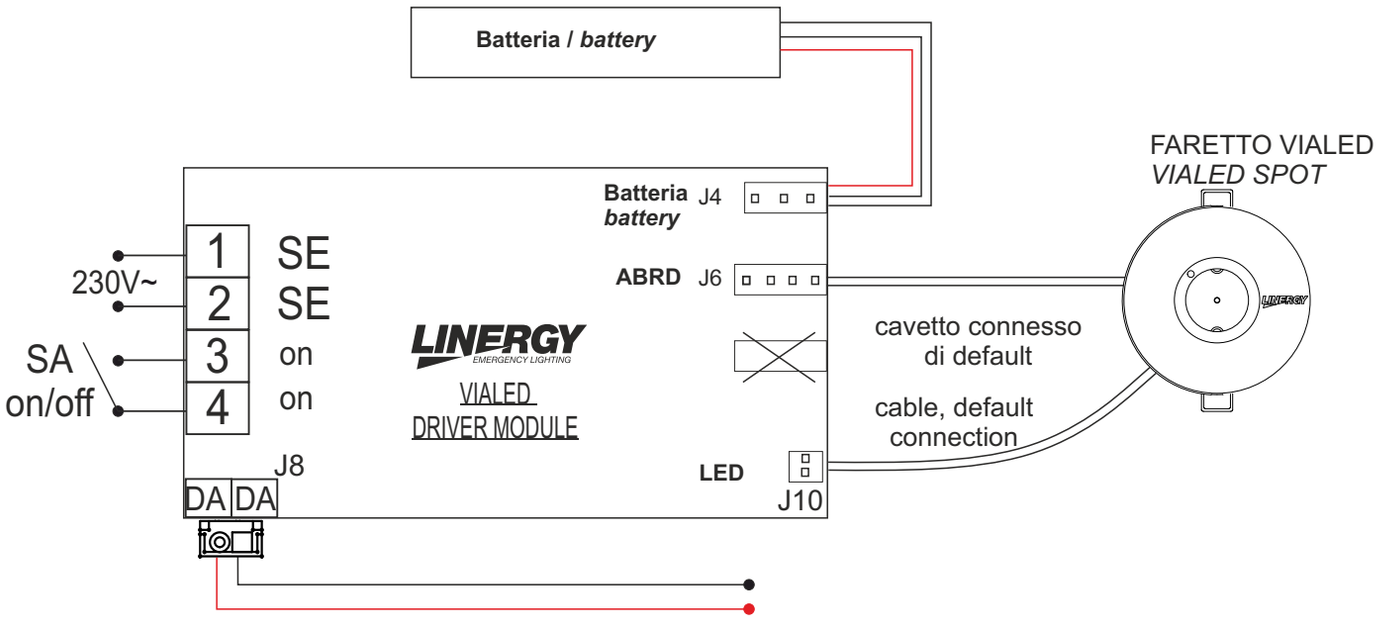

INSTALLAZIONE DEL PRODOTTO
INSTALLATION OF THE PRODUCT

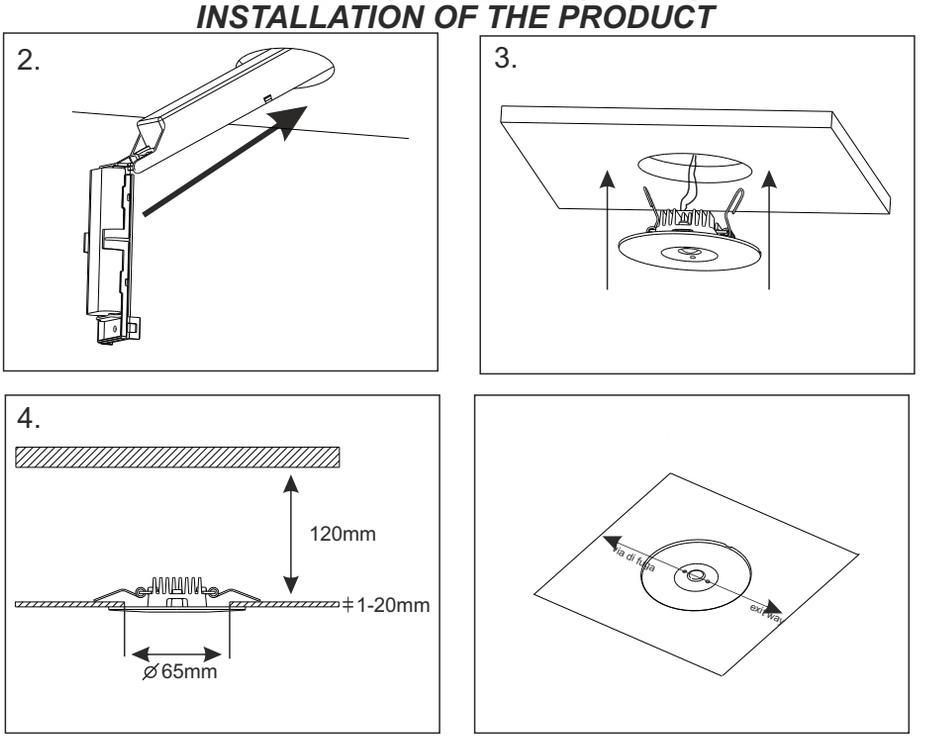

MODELLI DALI *DALI MODELS* BIANCO -*WHITE*	MODELLI DALI *DALI MODELS* GRIGIO -*GREY*	AUTONOMIA *DURATION* (h)	TIPO *TYPE*	FLUSSO SE *FLUX SE*	FLUSSO SA *FLUX SA*	BATTERIA *BATTERY*
VIALED EVO						
VE03F10ABRD	VE03F10AGRD	1	SA	320	320	Li-FePO4 6,4V 1,5Ah
VE03F30ABRD	VE03F30AGRD	3	SA	320	320	Li-FePO4 6,4V 3Ah
VIALED HIGH						
VH03F10ABRD	VH03F10AGRD	1	SA	320	320	Li-FePO4 6,4V 1,5Ah
VH03F30ABRD	VH03F30AGRD	3	SA	320	320	Li-FePO4 6,4V 3Ah

Il cassonetto barrato sull'apparecchio specifica che il prodotto deve essere consegnato ai centri di raccolta autorizzati per un corretto smaltimento. Rivolgersi all'ufficio competente del proprio ente locale per informazioni sulla raccolta e sui termini di legge.
The crossed out waste *bin symbol indicates that the product should be taken to an authorized waste collection centre which can dispose of it properly. For information on waste collection centres and on current waste disposal legislation, please contact your local waste disposal authority.*

CONDIZIONI DI GARANZIA / *WARRANTY CONDITION*

La garanzia sugli apparecchi di emergenza è di 5 anni dalla data di vendita. La garanzia decade se il prodotto è stato manomesso o riparato da personale *non a utorizzato LINERGY.*
The warranty on the emergency luminaire is 5 years from the sales date. The warranty voids if the product has been mishandle or repaired by personnel not authorized by LINERGY.